Placuta metalica zincata
P01, P02 -10 x 500 x500 mm

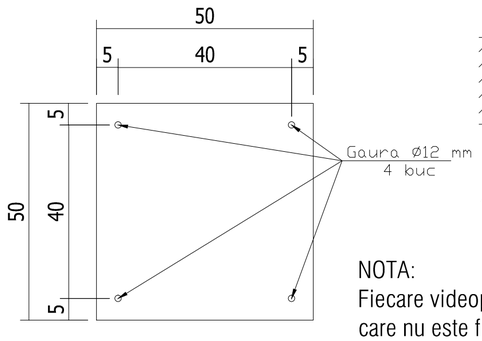

PLAN

Detaliu ancorare placuta metalica P 01

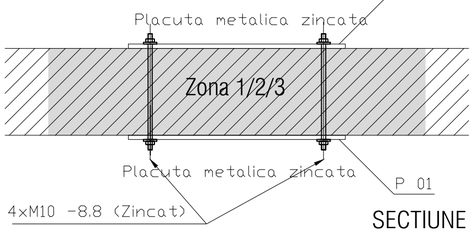

SECTIUNE

NOTA:
Fiecare videoproiector va fi furnizat impreuna cu sistemul de fixare care nu este figurat aici.
Fiecare sistem de prindere conform detaliului desenat alaturat va suporta un singur videoproiector cu sistemul sau de fixare, acestea avand impreuna o greutate sub 100 kg.

DETALIU SISTEM DE PRINDERE MECANICA, SC 1:10

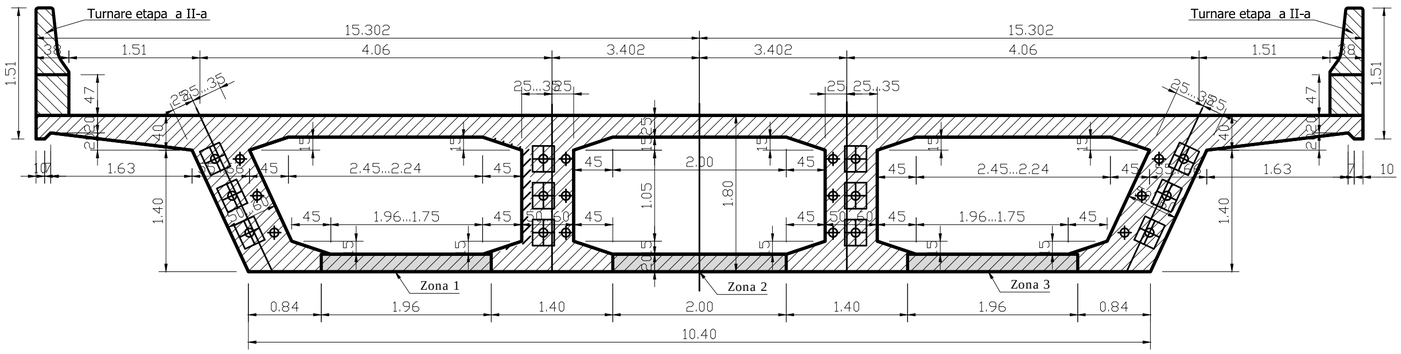

SECTIUNE TRANSVERSALE STRUCTURA EXISTENTA PASAJ AUTO SUPRATERAN 1:50

NOTA:
Pe sectiunile transversale ale structurii existente, ca si in planul alaturat, au fost COTATE si MARCATE cu haşură gri (poşat), zonele 1, 2, 3 unde pot fi amplasate proiectoarele ce urmeaza a fi prinse de intradosul tablierului cu placute metalice si buloane.

Pe restul suprafetelor intradosului tablierului sunt interzise aceste tipuri de prindere invazive, putandu-se aplica solutii de prindere prin lipire cu raşini sau solutii bicomponente.

Daca in urma perforarilor care se executa in placile de la intradosul suprastructurii se constata ca s-au desprins bucati de beton din stratul de acoperire al armaturii, este necesar ca aceste zone sa fie remediate inainte de amplasarea placilor metalice zincate, prin intermediul unor mortare speciale de reparatii

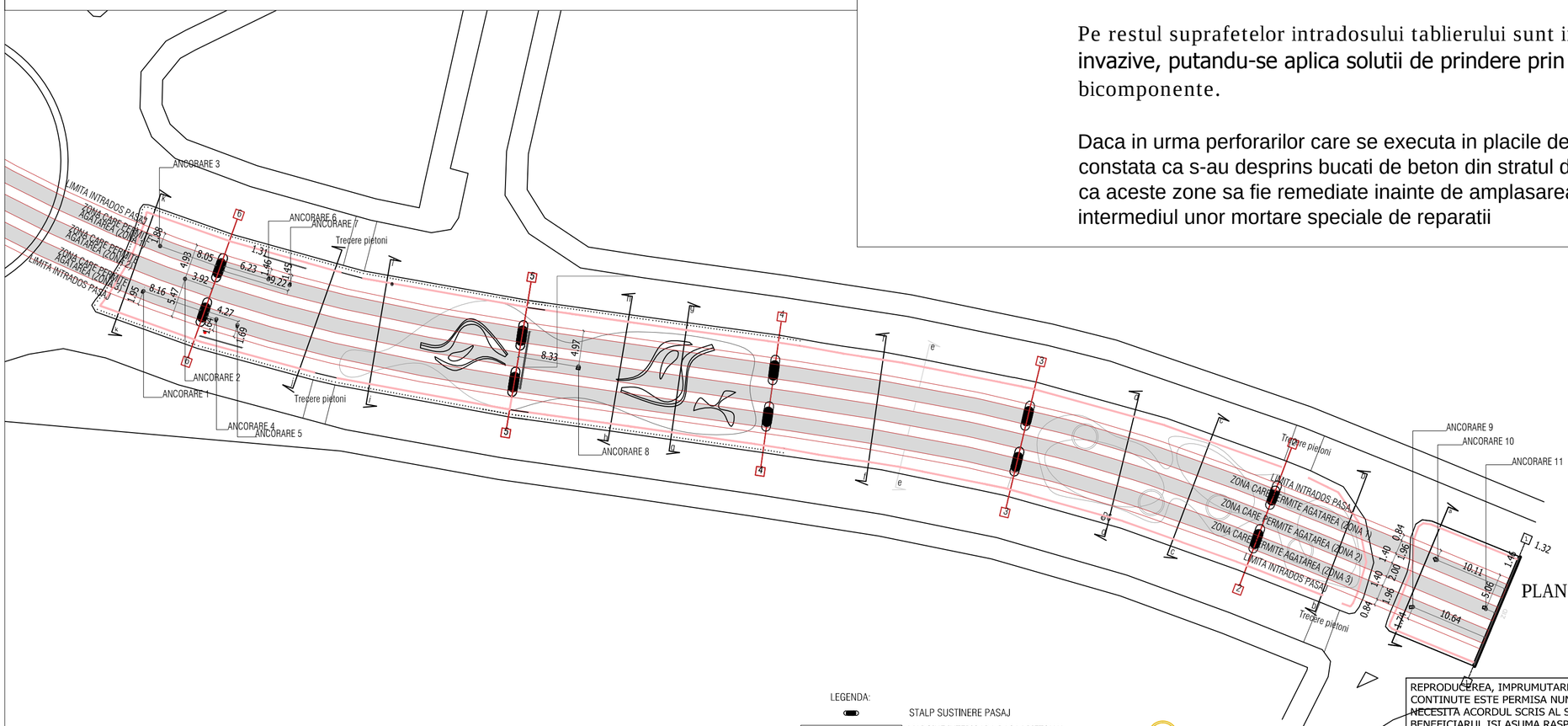

PLAN AMPLASARE PLACUTE DE PRINDERE MECANICA 1:500

LEGENDA:

- STALP SUSTINERE PASAJ
- MARGINE INTERIOARA PASAJ PIETONAL (COTE SUS)
- MARGINE EXTERIOARA PASAJ PIETONAL (COTE SUS)
- ALINIAMENT SUB PARTEA CAROSABILA A PASAJULUI (COTE JOS)
- ALINIAMENT SUB PARTEA CAROSABILA A PASAJULUI (COTE SUS)
- STALPISORI PROTECTIE
- ZID LA CAPETELE PASAJULUI
- CORP DE ILUMINAT INCASTRAT IN MOBILIER
- REFLECTOR - ILUMINARE CONTROLATA
- SPOT INCASTRAT IN PLAFONUL SUSPENDAT
- SPOT INCASTRAT IN PARDOSEALA
- VIDEOPROIECTOR
- BANDA LED INCASTRATA LA INTRADOSUL BANCUTELOR DE CAUCIUC

REPRODUCEREA, IMPRUMUTAREA SAU EXPUNEREA ACESTUI DOCUMENT, PRECUM SI TRANSMITEREA INFORMATIILOR CONTINUTE ESTE PERMISA NUMAI IN CONDITIILE STIPULATE IN CONTRACT. UTILIZAREA EXTRACONTRACTUALA NECESITA ACORDUL SCRIS AL SC K-BOX CONSTRUCTION DESIGN SRL.
BENEFICIARUL ISI ASUMA RASPUNDEREA PENTRU AUTORIZAREA LUCRARILOR DE CONSTRUCTII PROIECTATE.

Verificator/Expert	Nume	Semnatura	Cerinta	Referat de verificare / Raport de expertiza

SC K-BOX CONSTRUCTION DESIGN SRL Calea Floreasca nr 48 B sector 2 Bucuresti, Romania				Beneficiar Primaria Municipiului Craiova	Proiect nr. KB 48
Specificatie	Nume	Semnatura	Scara 1:200, 1:50	Titlu proiect AMENAJARE PASAJ CRAIOVA Calea Bucuresti - CRAIOVA	Faza DTAC
Sef proiect	arh. Fotescu Andrei				
Proiectat, desenat	ing. str. Cristian Mitrus		Data mai 2014	Titlu plansa PLAN-SECTIUNI-DETALIU SISTEM DE PRINDERE VIDEOPROIECTOARE	Plansa nr R-01